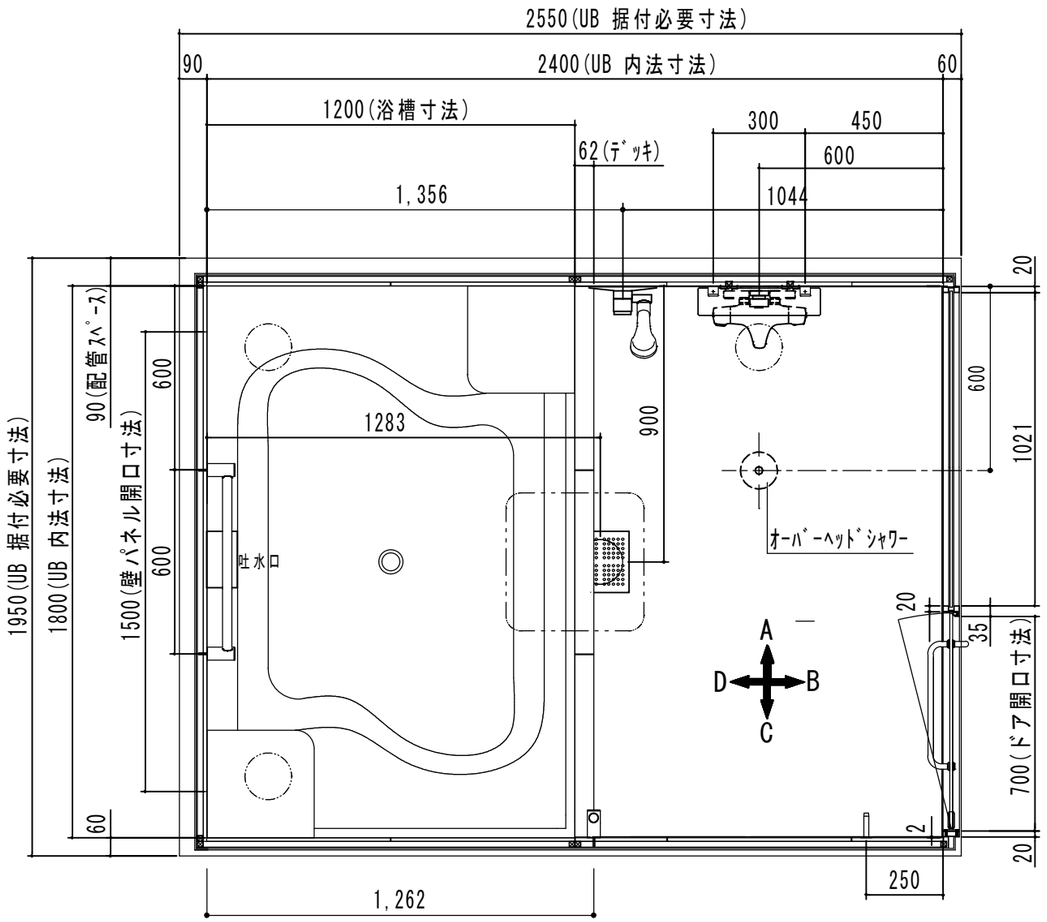

＊バスタブ満水時：580リットル

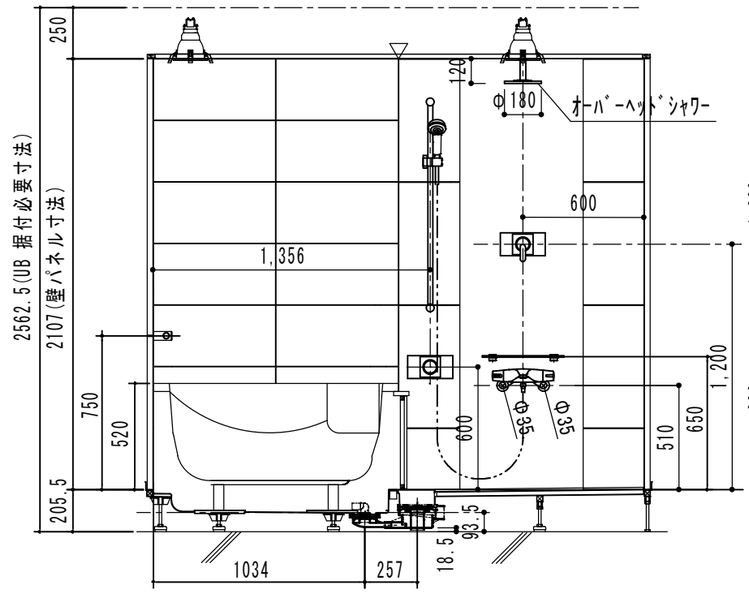

A展開図

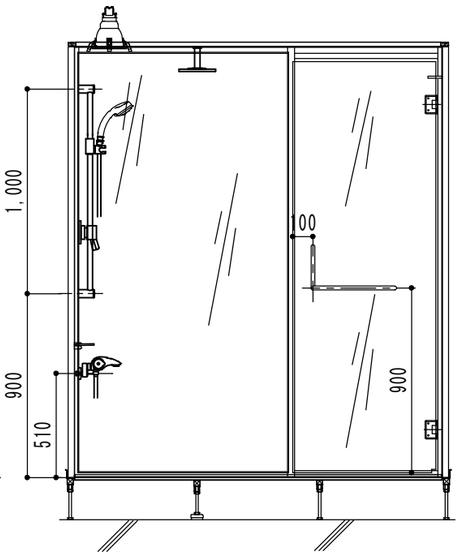

B展開図

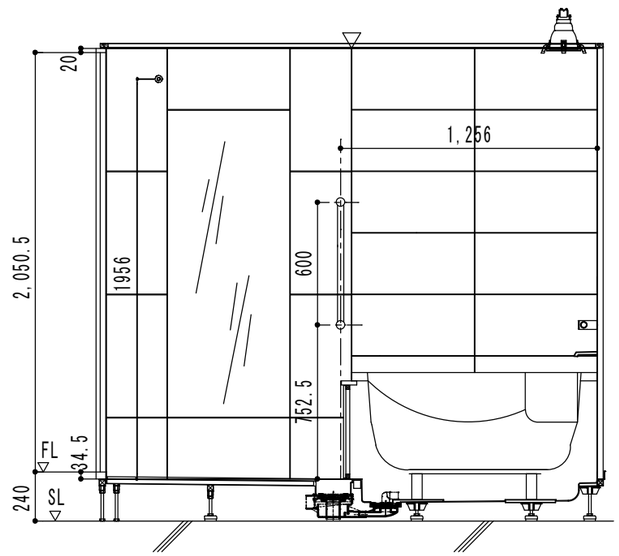

C展開図

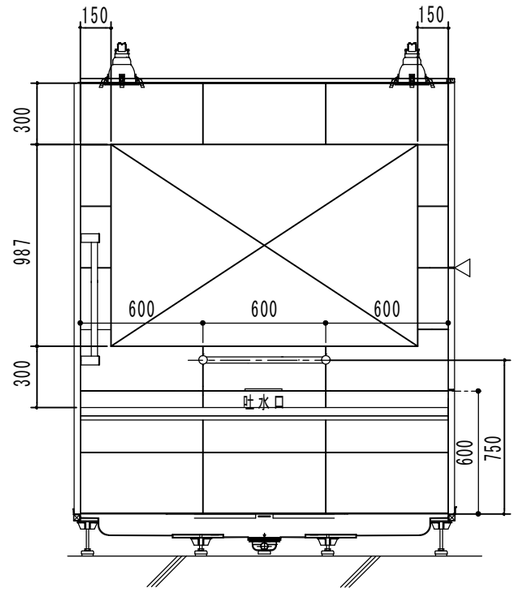

D展開図

特記事項	受領印	工事名	O 邸 フリーバス プラン図	図面	担当	検図	図番
				秋本			日付
		品名	ユニットバス 2400 X 1800 X 2100 H	縮尺 1/20 1/30	Ogasawara		